PRITY
FIREPLACES & STOVES

стр.2

РЪКОВОДСТВО

ЗА ИНСТАЛИРАНЕ И УПОТРЕБА НА ПЕЛЕТНИ ОТОПЛИТЕЛНИ УРЕДИ "ПРИТИ" С ВОДЕН ТОПЛООБМЕННИК

p.32

INSTALLATION AND OPERATION MANUAL

FOR PELLET BURNING HEATING APPLIANCES "PRITY" WITH WATER HEAT EXCHANGER

МОДЕЛИ /MODELS/:
PLW11; PLW18; PLW25; PLW35;
KPW11; KPW24; PLW18B;
PLW25B; PLW35B

Производител: "Прити 95" ООД , България, гр.Лясковец ул."Максим Райкович" 33
Manufacturer: "Prity 95" OOD, Bulgaria, Lyaskovets Maksim Raykovich Street No. 33
www.prity-bg.com

СЪДЪРЖАНИЕ

1. ОПИСАНИЕ....4
1.1. Доставка и разопаковане....4
1.2. Принцип на действие....5
2. Технически параметри на камини ПРИТИ с воден топлообменник....7
3. ОБЩА БЕЗОПАСНОСТ....8
3.1. Норми и законодателство....9
3.2. Отговорност....9
4. ИНСТАЛИРАНЕ....9
4.1. Разстояния за осигуряване на пожарна безопасност....10
4.2. Монтаж към комин....10
4.3. Въвеждане на свеж въздух за осигуряване на горивния процес....11
4.4. Свързване към водната отоплителна инсталация (ВОИ)....12
4.5. Свързване към електрическата мрежа....12
4.6. Използвани пелети....13
5. ЕКСПЛОАТАЦИЯ НА КАМИНАТА....13
5.1. Подготовка за първоначално запалване....13
5.2. Запалване, разгаряне и изключване на камината....14
5.3. Описание на контролен панел с дисплей Fumis Premium....15
5.3.1. Основен екран....16
5.3.2. Настройки време и дата....16
5.3.3. Смяна на език....16
5.3.4. Настройка „Външен термостат“....17
5.3.5. Настройка „Качество гориво“....17
5.3.6. Превключване между различни температурни режими....17
5.3.7. Настройка на седмични програми /Таймери/....18
5.3.8. Режим против замръзване „Против замръзване“:....19
5.3.9. Ръчно подаване на шнека....19
5.3.10. Заключване на клавиатурата....20
5.3.11. Настройка на температурни режими:....20
5.3.12. Управление през Интернет (опция)....21
5.3.13. Включване/изключване на камината от разстояние през Wi-Fi....21

5.3.14. Прекъсване на електрозахранването и вътрешна батерия 21
5.3.15. Работни фази и последователност на процесите 22
5.4. Предупреждения и аларми.....23
6. ПОЧИСТВАНЕ И ПОДДРЪЖКА 26
6.1. Ежедневно почистване. 26
6.2. Периодично почистване.....27
6.3. Сезонно почистване и профилактика. 27
7. СЕРВИЗНА ДЕЙНОСТ 29
8. ГАРАНЦИОННИ УСЛОВИЯ.....29
9. ГАРАНЦИОННА КАРТА 31

ЗА ДА БЪДАТ ИЗБЕГНАТИ ПРОБЛЕМИ В ЕКСПЛОАТАЦИЯТА НА ПЕЛЕТНАТА КАМИНА Е НЕОБХОДИМО ДА СЕ ЗАПОЗНАЕТЕ ВНИМАТЕЛНО С НАСТОЯЩИЯ ПАСПОРТ ПРЕДИ ДА Я МОНТИРАТЕ И ИЗПОЛЗВАТЕ.

1. ОПИСАНИЕ

Пелетните уреди „Прити“ са предназначени да удовлетворят изискванията за комфортно и равномерно отопление на вашия дом.

Функционират като горивна камера на твърдо гориво, монтиран към независим комин за изхвърляне на изгорелите газове.

Присъединяването към комин, както и към изградена Водна Отоплителна Инсталация (ВОИ), с инсталирана мощност съответстваща на топлинните загуби на жилището, се извършва от специализирани правоспособни и деликтоспособни отговорни лица при спазване на всички местни, национални и европейски норми с осигуряване на безопасност, функционалност, удобство и естетика.

За разлика от обикновените уреди на твърдо гориво, камините на пелети могат да работят в непрекъснат автоматичен режим на подаване на горивото, поради което при избора им не се налага презапасяване с мощност за покриване на топлинните загуби при затихнало горене.

При първоначалния пуск понякога е необходима индивидуална настройка на пропорцията между горивото и необходимия му кислород според качеството на пелетите, тягата на комина и достъпа на въздух.

1.1. Доставка и разопаковане

Пелетната камина се експедира от производителя монтирана върху дървен палет, опакована със стреч фолио и дървена конструкция. При покупка се проверява външният вид за видими щети от транспортиране. Проверява се целостта на панорамното стъкло, уплътненията на вратата и затварянето й с дръжката.

Всички пелетни уреди „Прити“ са изпитани и настроени в лабораторни условия, затова в тях може да има следи от горивен процес и пелети.

В горивната камера са поставени:

Захранващ кабел	1 бр.
Горивна пота	1 бр.
Пепелник	1 бр.
Модул управление (дисплей)	1 бр.
Регулируеми крачета	4 бр.
Ръководство за експлоатация	1 бр.
Гаранционна карта	1 бр.

1.2. Принцип на действие

Пелетите от бункера, чрез дозиращо устройство състоящо се от мотор-редуктор и шнек, се изсипват през улей в горивна пота, изработена от температуроустойчива легирана стомана, където изгарят в количество по рецепта съответстваща на избраната мощност.

Първоначално насипаните пелети след стартиране се затоплят и разпалват автоматично с горещ въздух от електрически реотан – запалка, който след отчитане на устойчив горивен процес се самоизключва.

Вентилатор за димни газове засмуква необходимия въздух за качествен горивен процес през топлообменниците и отворите в потата. Количеството на реално преминаващия въздух се измерва перманентно чрез дебитомер.

Електронен контролер, с помощта на система от сензори и софтуер сравнява измереното количество постъпващ въздух с предвиденото и го привежда в съответствие чрез управление оборотите на димния вентилатор.

Софтуерът е специфично проектиран и настроен за всеки конкретен модел и режим на работа, с цел минимизиране броя на разпалванията и вредните емисии при максимално възможен коефициент на полезно действие за пълно изгаряне.

Количеството топлина генерирано от уреда зависи от зададената степен на работа, като се стреми да поддържа постоянна температура на топлоносителя.

Периодично се извършва продухване на горивната пота, както и окончателно при изгасване на уреда.

Количеството на пепелта, отлагана в пепелника и горивната камера, зависи от суровината от която са произведени пелетите, от тяхната влага и влагата на първичния въздух, като за ежедневно остъргване на топлобменниците от нагар са монтирани вградени турболатори с лостово задвижване.

С цел опазване здравето, живота и имуществото на потребителите са предвидени необходимите защити, които преустановяват работата на уреда при неправилни и предвидимо опасни режими на работа.

Рис.1 Схема вид лице

Рис.2 Схема вид гръб

1 - Изходящ щуцер за горещата вода1" ;
2 - Електрическо захранване 230V50Hz. ;
3 - WiFi-ключ;
4 - Вход въздух за горене ∅40mm;
5 - Входящ щуцер студена вода 1 ";
6 - Изход димни газове към комина;

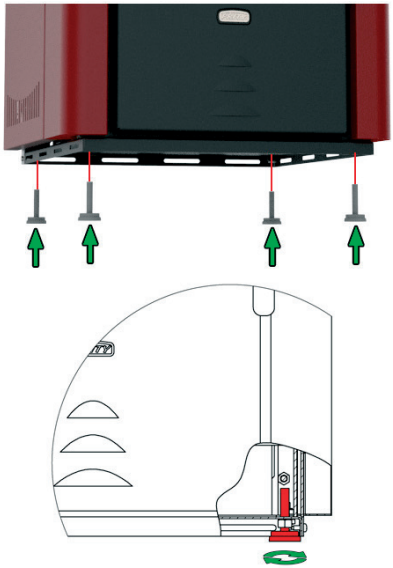

Рис.3
Монтаж на регулируеми крачета

В окомплектовката на изделието са включени 4 бр. регулируеми крачета които се монтират към дъното му.

2. Технически параметри на камини ПРИТИ с воден топлообменник

ТЕХНИЧЕСКИ ПАРАМЕТРИ	PLW 11 камина	PLW 18 камина	PLW 25 камина	KPW 11 камера	KPW 24 камера	PLW 18B	PLW 25B	PLW 35B
Обща топлинна мощност номинална	13 kW	20 kW	27 kW	13 kW	27 kW	20 kW	27 kW	36 kW
Топлинна мощност от водния топлообменник	11 kW	18 kW	25 kW	11 kW	24 kW	19 kW	26 kW	35 kW
Топлинна мощност от излъчване	2 kW	2 kW	2 kW	2 kW	3 kW	1 kW	1 kW	1 kW
Отопляема площ m^2 препоръчителен	70-130	120-180	160-250	130	150-230	120-180	160-250	200-350
Отопляем обем препоръчителен	300 m^3	500 m3	700 m3	300 m3	650 m3	500 m3	700 m3	900 m3
Намалена обща топлинна мощност	3 kW	6 kW	8 kW	4 kW	8 kW	6 kW	8 kW	12kW
Температура на димните газове до	112°C	101°C	115°C	112°C	115°C	101°C	115°C	115°C
Ефективност до	92%	92%	92%	92,2%	92%	92,2%	92%	92%
Емисии CO за номин. мощност (O2ref=13%)	0,0060%	0,0123%	0,0158%	0,0077%	0,0090%	0,0194%	0,01079%	0,01079%
Обем на водния топлообменник	21 l	22 l	28 l	22 l	34 l	22 l	28 l	40 l
Максимално работно налягане	1,5 bar							
Ел. захранване	AC 230V 50Hz							
Пълна електрическа мощност	370W	400W	400W	370W	400W	400W	400W	400W
Работна ел. мощност	100W							
Горивото - дървесни пелети клас A1	∅ 6mm/40mm							
Обем на пепелника	3,6 l	3,8 l	5,8 l	6,7 l	3,8 l	5,8 l	6,0 l	
Вместимост на бункера за пелети	18 kg	28 kg	30 kg	30 kg	28 kg	30 kg	47 kg	
Разход на пелети за ном. мощност	2,8 kg/h	4,4 kg/h	5,9 kg/h	5,9 kg/h	4,4 kg/h	5,9 kg/h	7,8 kg/h	
Разход на пелети за мин. мощност	0,8 kg/h	1,26 kg	1,67 kg/h	1,68 kg/h	1,26 kg	1,67 kg/h	2,6 kg/h	

Тегло	128 kg	148 kg	168 kg	103 kg	168 kg	150 kg	170 kg	213 kg
Габаритни размери на тялото на камина								
Ширина	560 mm	560mm	560 mm	490 mm	550 mm	560 mm	560 mm	580 mm
Дълбочина	560 mm	550mm	600 mm	620 mm	690 mm	550 mm	600 mm	630 mm
Височина	880 mm	965mm	990 mm	1190 mm	1340 mm	965 mm	990 mm	1160 mm
Диаметър на вход въздух за горене	Ø40mm							
Диаметър на изход димни газове	Ø80mm	Ø100mm	Ø100mm	Ø80mm	Ø100mm	Ø100mm	Ø100mm	Ø100mm
Тяга на комина (±2Pa)	12Pa							
Степени на мощност	5	5	5	5	5	5	5	3
Седмично програмиране	✓							
Активна система за гориво-въздух	✓							
Сензор за стайна температура	✓							
Датчици за защита	✓							

3. ОБЩА БЕЗОПАСНОСТ

ВНИМАНИЕ!
Поради сложността на уреда, боравенето с него изисква определен минимум от придобити познания и умения, съответстващи на завършено средно училищно образование.
Всички инструкции, които производителят е предоставил трябва да бъдат част от тези познания и умения, да бъдат винаги на разположение на потребителя, задължително да бъдат разбирани и спазвани с цел да бъдат намалени до минимум или напълно изключени всички възможни рискове и опасни последици.

- Този уред не може да се използва, почиства и обслужва от деца до 12 години и лица с намалени физически, сетивни или умствени способности или такива с недостатъчен опит и познания.
- Този уред не е предназначен за игра или експерименти.
- При работа или в престой трябва да сте убедени, че уредът е в състояние, което е безопасно.

- При работа вратата на горивната камера трябва винаги да бъде затворена. Не допускайте отваряне на вратата на горивната камера при работа и наличие на огън за повече от 10 секунди.
- По време на работа някои повърхности са нагрети до висока температура и при случайно и нерегламентирано докосване може да настъпят топлинни поражения.
- Не се допускат промени в уреда.
- При необходимост от подмяна задължително да се ползват само оригинални части.

3.1. Норми и законодателство

Този уред е изработен в съответствие с изпитан в нотифицирана лаборатория типов образец според следните стандарти: EN14785:2006,EN 55014,EN 60335,EN 61000 и според Регламент (ЕС) 2015/1185, за което е издадена Декларация за експлоатационни показатели.

При инсталирането и експлоатацията на уреда трябва да се спазват всички местни, национални и европейски норми.

3.2. Отговорност

Производителят не носи отговорност при щета или злополука причинена от следните обстоятелства в процеса на експлоатация:

- Неспазване на инструкциите.
- Неспазване на нормални правила за безопасност.
- Неправилна експлоатация на уреда.
- Лоша поддръжка.
- Монтаж в несъответствие с нормите в страната.
- Монтаж от неквалифициран или необучен персонал.
- Модификации и поправки, които не са регламентирани или одобрени от производителя.
- Използване на неоригинални резервни части.
- Извънредни събития. Непреодолима сила.
- Нерегламентирана интервенция в сервизното меню.

4. ИНСТАЛИРАНЕ

За правилната и безаварийна работа на пелетната камина е необходимо правилно подвързване към ВОИ и системата за отвеждане на димни газове. Първоначалната настройката и въвеждането в експлоатация, според качеството на пелетите и тягата на комина, следва да се извърши от специализиран техник за съответната дейност или представител на производителя.

Общи изисквания за инсталирането на уреда :

- Да се инсталира в помещение с осигурен постоянен приток на въздух за горивния процес.
- Уредът да бъде прикачен към съответстващ на строителните норми, почистен комин в непосредствена близост .
- Да бъде предвиден достъп за обслужване на управляващите елементи на ВОИ – фитинги, колектори, филтри, разширителен съд, предпазни клапани за налягане до 2 атм, група за автоматично доливане, дренаж и автоматични обезвъздушители.
- Уредът да бъде присъединен с холендри и кранови фитинги за лесен демонтаж в случаите на профилактика, без необходимост от източване на водата в останалата част на ВОИ.
- Да не се допуска замръзване на топлоносителя в която и да е част на ВОИ, тъй като това може да доведе до взрив на системата.
- Да се използва воден разтвор на пропиленгликол, за да се избегне замръзването от една страна и блокирането на водната помпа в резултат на дълъг престой от друга .
- Да се гарантира постоянно и стабилизирано електроподаване от контакт шуко със защита от пренапрежение.
- Да не се монтира в спалня или в детска стая.
- Да се осигури достъп за сервиз.

4.1. Разстояния за осигуряване на пожарна безопасност

- Отстоянието от всички страни на негорими материали е без ограничение и трябва да се съобрази единствено с периодичния сервиз, а минималното отстоянието на запалими материали до уреда е 100 cm отпред, по 40cm отстрани и 50cm до неизолиран димоотвод по цялото му протежение извън корпуса на уреда.
- Ако пода е запалим да се ползва изолационна пожаробезопасна поставка, която да наддава 40cm пред уреда и по 20cm спрямо останалите страни.
- При свързване на уреда с комина да се гарантира плътност, здравина на закрепването и недопускане опасност от пожар.

4.2. Монтаж към комин

За извеждането на димните газове, трябва да се използват елементи и съоръжения, които са в съответствие със съществуващите стандарти.

Диаметърът на тръбите не може да бъде по-малък от този на димния вентилатор. Преди инсталирането е необходимо да се направи ревизия на димоотвеждащата система от специалист.

Димоотвод, изработен от метални тръби, трябва да бъде изолиран с негорима топлоизолация и заземен съобразно с приложимите в момента законови разпоредби, независимо от това на камината.

При монтажа да се гарантира плътност и сигурност против събаряне.

Не се допуска ползването на споделен комин. Коминът трябва да бъде самостоятелен и към него не трябва да има включени други никакви уреди, дори и такива, които не се ползват. При многофамилни жилищни сгради може да има колективни комини, проектирани и изградени със специална строителна конструкция, която е предвидена за ползване от повече от един уред. В такъв случай трябва да се знае със сигурност, че състоянието на този комин е добро и димни газове от камината не могат да преминат от комина по нерегламентиран път в жилищни или други помещения.

Препоръчително е да се избягват хоризонтални участъци, а ако се наложи **не** трябва да бъдат с обща дължина по-голяма от 3m и наклон по-малък от 5%.

Периодичността на почистването от нагар и конденз на димоходните тръби зависи от конкретните обстоятелства, според мястото на инсталиране и трябва да се договорят към момента на пуска в експлоатация с обслужващия коминочистач.

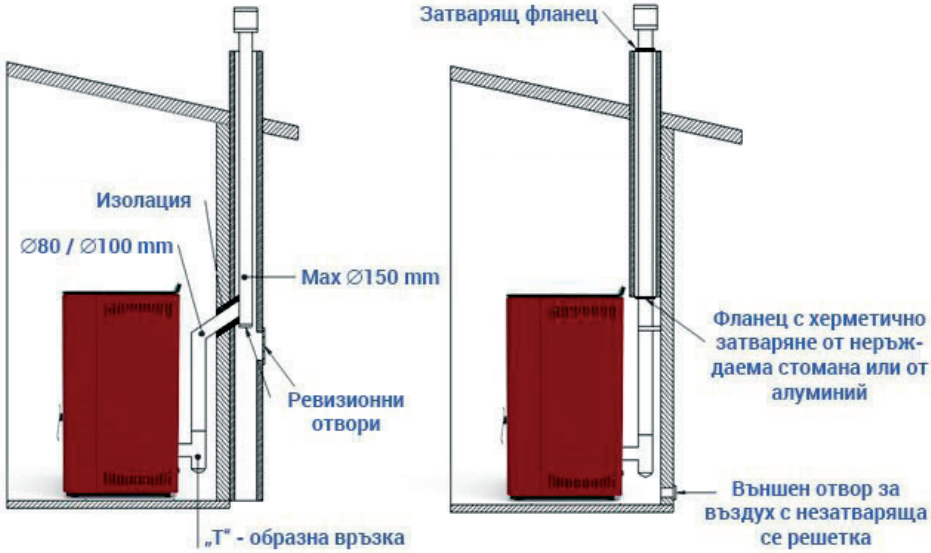

4.3. Въвеждане на свеж въздух за осигуряване на горивния процес

Необходимо е да бъде осигурен достатъчно въздух за гарантиране нормален процес на горене и чиста околна атмосфера. Ако помещението е с плътни дограми се налага да се допусне приток на външен въздух в областта зад уреда, като например вентилационна тръба в стената с решетка, обърната навън. Не се препоръчва директно свързване на камината с външна смукателна тръба.

В помещението, в което е монтиран уредът не се препоръчва наличието на друга смукателна система, а при наличието на такива се изисква компенсация на въздуха с принудително нагнетяване.

4.4. Свързване към водната отоплителна инсталация (ВОИ)

ВАЖНО! Свързването на камината към ВОИ се извършва само от правоспособен инсталатор и в съответствие с действащите законови разпоредби!

1 - Изходящ щуцер за горещата вода1" ;
2 - Електрическо захранване 230V50Hz. ;
3 - WiFi-ключ;
4 - Вход въздух за горене ∅40mm;
5 - Входящ щуцер студена вода 1";
6 - Изход димни газове към комина.

4.5. Свързване към електрическата мрежа

Уредът трябва да бъде свързан към електрическата мрежа съгласно действащите стандарти 230V 50Hz посредством захранващия кабел към трипроводен контакт тип „шуко“ с преходно устройство за защита от пренапрежение / токов удар /.

Предпазното зануляване трябва да бъде предварително проверено и установено със сигурност.

Препоръчва се използване на допълнително комбинирано устройство за стабилизиране на напрежението и неговото разервиране от дълбокоразрядна батерия до нормална синусоида.

Абсолютно се забранява използването на устройство с импулсно несинусоидално напрежение, тъй като то може да причини повреда.

За повече информация попитайте вашия електротехник или търговец.

4.6. Използвани пелети

Горивото е дървесни пелети ∅6mm/30mm , калоричност 4,8-4,9 кВт.ч/кг, **клас EN plus A1,**съгласно БДС EN ISO 17225-2:2014**.** От особена важност е качеството на пелетите. Независимо от наличието на сертификат, някои пелети проявяват различни недостатъци при изгаряне: правят повече пепел, шлака (сгурия) в пепелта, ниска ефективност и калоричност.

При пелети с повече влага е възможно временно образуване на конденз в смукателната кутия.

НЕ СЕ ДОПУСКА УПОТРЕБА НА ДРУГИ ГОРИВА И ОТПАДЪЦИ!

5. ЕКСПЛОАТАЦИЯ НА КАМИНАТА

5.1. Подготовка за първоначално запалване

Отворете страничните панели и огледайте дали има видими дефекти. Огледайте се и намерете управляващия контролер, който представлява черна пластмасова кутия и отстранете чрез издърпване защитния предпазител на батерията.

Монтирайте контролния панел – дисплей, в горния край на гърба на камината, както е показано на схемата вдясно и го свържете с основната платка, като ползвате приложения кабел с кабелни букси. След окончателното завършване на всички монтажни работи, убедете се, че сте прочели и сте запознати с всички инструкции.

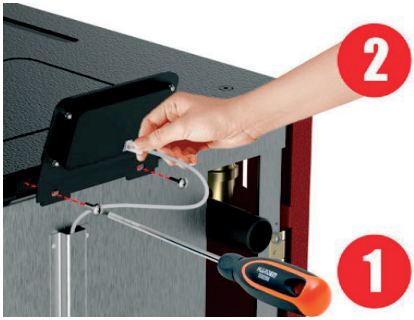

ВОИ трябва да е напълнена и обезвъздушена.

Сензорът за стайна температура трябва да е изведен извън корпуса на уреда за коректно измерване.

Използвайте захранващия кабел от комплекта на камината за включване към контакт тип „шуко”.

Проверяват се наличните настройки на панел-дисплея и ако има нужда се извършват корекции.

Проверете показанието на часовника и календара.

Внимателно се зарежда бункера като се наблюдава да не попаднат в него предмети или материали, които не са пелети. Преди за включите отоплителния уред за първи път или когато е свършило горивото захранващия шнек е празен. За да го

напълните влезте от менюто в „Настройки“, „Ръчно подаване“ и задръжте бутона „Доза“, като действието ще бъде активно в продължение на 30сек. Ако действието не е достатъчно , моля повторете процедурата.

ВНИМАНИЕ!
Проверете правилно ли е поставена горивната пота.

5.2. Запалване, разгаряне и изключване на камината

Процесът на запалване е от няколко етапа. При команда „старт” камината започва с цикъл на интензивно продухване на горивната камера, за да се гарантира чистотата на потата. Запалването се осъществява с помощта на електрически нагревател с мощност 250W и принудително подаван въздух, който я обдухва и така се загрява до температура, достатъчна да запали насипаните в горивната пота първоначална доза пелети. Този процес продължава до появата на устойчив пламък, което се установява посредством датчик, отчитащ температурата на газовете на корпуса на димния вентилатор. При достигане на зададената температура камината преминава в режим затопляне, фиксиран по време. Това е необходимо, тъй като горенето е все още нестабилно и преминаването към по-високи обеми въздух и пелети, характерни за високите мощности, могат да доведат до загасване на пламъка.

В случай, че не се достигне зададената температура процесът на запалване се счита неуспешен и на дисплея се изписва грешка. Причините за това ще разгледаме в раздела с аварийните режими.

Следващият режим е работна Модулация, разделен на пет степени P1-P5, разпределени равномерно от минимална до максимална, като минималната е 30% от максималната.

Работният режим на уреда е автоматичен с управление според зададената степен на модулация и желаната температура на топлоносителя или по стайна температура на въздуха.

При желание може да бъде зададен и контрол по стайна температура на въздуха от външен термостат, като за целта това трябва да се активира от потребителското меню.

В работен режим уредът се стреми да изпълни зададените температури, след което автоматично преминава към по-ниски степени на мощност и обратно.

За оптимален режим на работа с пълноценно изгаряне и нисък разход на пелети, се счита тази настройка, при която не се налага често палене и гасене.

Периодично, според степента на мощност, се осъществява автоматично продухване на горивната камера с максимална скорост на димния вентилатор.

Принудително изключване на уреда става с бутона **Start/Stop** от дисплея или автоматично по задание от седмичния програматор **/Таймери/**.В този режим, подаването на пелети се прекратява, дебита на въздух се увеличава, с цел пълното изгаряне на горивото в камерата.

Следва режим на финално продухване, при който вентилаторът осигурява максимален дебит на въздух, след който уреда се изключва.

Стойностите на параметрите в съответните режими са предварително програмирани и изпитани но подлежат на адаптация, според качеството на пелетите и особеностите на комина.

5.3. Описание на контролен панел с дисплей Fumis Premium

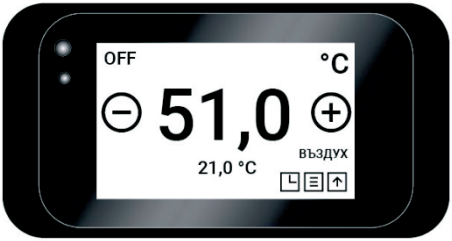

Тъчскрийн дисплеят е с интуитивна визуализация и служи за информация, настройки на параметри и режими на работа.

Възможностите му са разделени на две нива на достъп – потребителско и сервизно, като второто е защитено с парола за достъп от оторизиран сервиз. Управлението се осъществява с докосване/влачене на бутоните от менюто на тъч дисплея на основния екран **:**

- **„Мощност“** с бутони ⊕ и ⊖ се избират мощности от ❶ до ❺, като ❺ е максималната. Ако примерно изберете мощност 3 управлението на камината ще модулира между мощности 1 и 3.
- **„Таймери“** 🕒 служи за седмично програмиране. Могат да се зададат до 6 различни програми и да се избират до 3 програми за всеки ден. Задават се час на включване, час на изключване и желана температура.
- **„Статистика“** 📈 меню статистика дава информация за събития в изминал период.
- **„Настройки“** ⚙ основно меню,позволяващо настройки на време/дата, гориво, външен термостат, опции дисплей, ръчно зареждане, избор на език, сервизно меню и др.
- **„Съвети“** ⓘ представлява практичен идеен съветник за вашата камина.
- **„Start“** ⏻ / **„Stop“** ⏻ служи за включване/изключване на отоплителния уред като за целта бутона трябва да се задържи около 3сек до звуков сигнал.
- **„Затваряне“** ☒ връщане към основния екран.
- **Навигационни бутони** ⌃,⌄ - избира се подменю от основното меню.

ВАЖНО! Никога не свързвайте Fumis Premium към външно микро-USB захранване (например телефонни зарядни устройства)!

5.3.1. Основен екран

Описание на менюто на дисплея:

С бутон ☰ се отива на „**Главно меню“.** От там са достъпни следните настройки :

Въздух(Външен термостат)/Вода	Избор на настройка
⊕23,5⊖ 18,0	**Зададена температура** Текуща стойност
L	Меню отложен старт
☰	Вход към главно меню
⚠	Предупреждение
E	Грешка

5.3.2. Настройки време и дата

„Настройки“ → „Време“ и „Дата“→ „Актуализирайте“ → OK

ВАЖНО! Точната настройка време/дата ще гарантира коректното действие на таймерите!

5.3.3. Смяна на език

„Настройки“ → „Език“ → Избирате си език → Ще ви бъде зададен въпрос: „Наистина ли желаете да промените езика“ → Потвърдете с „Да“ или отменете с „Не“.

ВАЖНО! След смяна на езика дисплеят ще се рестартира автоматично. Това може да отнеме няколко минути!

5.3.4. Настройка „Външен термостат“

„Настройки“ ⚙ → ⌄ → „Външен термостат“ → ON

Възможност за включване на външен стаен термостат с релеен изход (механично реле) нормално отворен (NO) контакт. Включването се осъществява към платката на контролера между клеми I03 и GND,след като се изключи WiFi ключа.

ВАЖНО! След смяна на избора на управлението дисплеят ще се рестартира автоматично. Това може да отнеме няколко минути!

5.3.5. Настройка „Качество гориво“

„Настройки“ ⚙ → „Външен термостат“ → „Гориво“ → „Качество гориво“ →от ❶ до ❸.

При по-ниско качествено гориво или лош горивен процес, моля изберете по-висока стойност от ❶!

ВАЖНО! Фабричните настройки са избрани за горене с най-висок клас пелети клас A1, Ø 6 / 35-40мм с „Качество гориво 1“!

5.3.6. Превключване между различни температурни режими

Вашият отоплителен уред поддържа настройка на повече от един температурен тип режим, например температура на околната среда (*Въздух*), температура на втората среда (*Външен термостат*) и температура на водата (*Вода*), можете да превключвате между типове, само като ги докоснете.

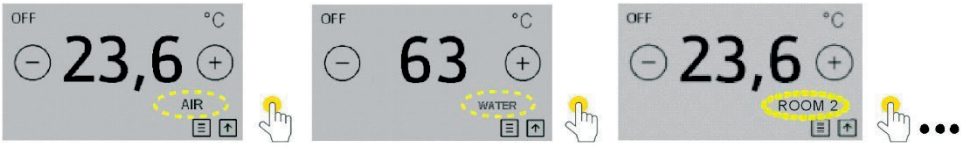

5.3.7. Настройка на седмични програми /Таймери/

ден/ час	0	1	2	3	4	5	6	7	8	9	10	11	12	13	14	15	16	17	18	19	20	21	22	23
П		T6(16°C)						T1(20°C)						T5(22°C)										
В		T6(16°C)						T2(21°C)											T5(22°C)					
С		T6(16°C)						T2(21°C)											T5(22°C)					
Ч		T6(16°C)						T1(20°C)												T4(23°C)				
П		T6(16°C)						T1(20°C)												T4(23°C)				
С		T6(16°C)						T2(21°C)												T4(23°C)				
Н		T6(16°C)						T1(20°C)							T3(20,5°C)									

T1	07:00	11:00	20 °C
T2	07:00	17:00	21 °C
T3	14:00	22:00	20,5 °C
T4	19:00	22:00	23 °C
T5	13:00	21:00	22 °C
T6	01:00	03:00	16 °C

„Таймери“ →„Добавяне таймер“.

- Задайте времевия интервал („Начало“, „Край“ и „Температура“).

- Задайте дните, в които искате да се използва интервалът от време, като докоснете „**П**“, „**В**“, „**С**“, „**Ч**“, „**П**“, „**С**“ , „**Н**“ и потвърдете .

- Ако имате нужда от друг таймер, докоснете „Добавяне таймер“ и повторете процедурата.

- Ако искате да изтриете таймер, изберете таймера, който искате да изтриете (като го докоснете) и след това докоснете . Дисплеят ще ви попита „Наистина ли искате да изтриете този таймер?“, Потвърдете с „ДА“ или в случай, че промените решението си, отменете с „НЕ“ или с .

- След като настроите всички таймери, режимът на таймера трябва да бъде активиран, ако искате отоплителното устройство да работи според настройките на вашите таймери. За да активирате режима на таймера, провлачете OFF в менюто с таймери. Когато е избран режим на таймер, индикацията се появява в горния ред на дисплея.

- За да деактивирате режима на таймера, провлачете ON в менюто с таймери.

ВАЖНО! Ако текущата температура вече е по-висока от зададената температура в рамките на времеви интервал, който трябва да се появи, отоплителното устройство няма да се включи автоматично, докато действителната температура не падне под текущата температура на интервали от време (ако интервалът от време е все още активен).

5.3.8. Режим против замръзване „Против замръзване“:

Този режим позволява да зададете минималната температура на околната среда, която да се поддържа. Например, ако не сте вкъщи за няколко дни и времето става изключително студено, съществува риск температурата вътре в къщата да падне под точката на замръзване и да повреди водопроводните тръби вътре в стените на къщата ви.

Влезте в „Настройки“ ⚙ → ⌄ → „Против замръзване“ → Задайте желаната температура или деактивирайте и потвърдете настройката с OK.

Настройки от 3÷20°C →Режимът „Против замръзване“ е активиран (зададената температура ще се поддържа). „Изключване“ → Режимът е деактивиран.

ВАЖНО! Опцията температура на замръзване е фабрично настроена на 4°C и функционира, когато таймерите са активирани!

5.3.9. Ръчно подаване на шнека

Преди да включите отоплителното си устройство за първи път(или в случай, че е свършили горивото),захранващият шнек може да е напълно празен и поради това първото запалване да не се осъществи. За да избегнете тази нежелана ситуация е необходимо да активирате функцията, преди да стартирате отоплителното устройство.

Влезте в „Настройки“ ⚙ → ⌄ → „Ръчно подаване“ → „Доза“

След като задържите иконата за 30 секунди, ръчното подаване ще се деактивира отново автоматично. Ако 30 секунди не бяха достатъчни за пълнене на захранващия шнек, задръжте иконата отново. Повтаряйте, докато пелетите започнат да падат постоянно в горивната пота.

ВАЖНО! Уверете се, че сте изпразнили горивната пота, преди да стартирате отоплителното устройство след извършване на ръчно подаване. Ръчното подаване по време на работа на отоплителното устройство не може да бъде активирано!

5.3.10. Заключване на клавиатурата

Тази опция позволява да заключвате екрана, за да предотвратите случайни промени в настройките. При активирано заключване на екрана може да се навигира в менюто, за да изведат текущите стойности, но не можете да редактирате никоя от настройките, освен самото заключване на екрана.

-„OFF“- заключването на екрана е деактивирано, всички функции са налични

-„LOW“-невъзможна промяна на настройките, възможно е само включване/изключване на отоплителното устройство. Когато тази опция е избрана, иконата се появява в горния ред на дисплея.

-„HI“- всички функции са заключени (в това число ВКЛЮЧВАНЕ/ИЗКЛЮЧВАНЕ на отоплителното устройство), само опцията за връщане към „LOW“ или „OFF“ е активирана). Когато тази опция е избрана, иконата се появява в горния ред на дисплея.

Когато функцията за заключване на екрана е зададена на „LOW“ или „HI“, всички деактивирани опции са светлосиви.

ВАЖНО! Препоръчваме ви да използвате опцията за заключване на екрана, ако деца имат достъп до клавиатурата без родителски надзор, или пък когато почиствате контролния панел.

5.3.11. Настройка на температурни режими:

Контролера позволява едновременна възможност за корекция на температурата на водата от 50°C ÷ 80°C или температурата на въздуха в околната среда от 2°C ÷ 51°C, като с приоритет на действие е тази температура, която достигне първо зададената. Виж илюстрацията с диаграмата по-долу. Температурният график, посочен по-долу, е класически и универсален. Ползва се и при централизирано топлоснабдяване.

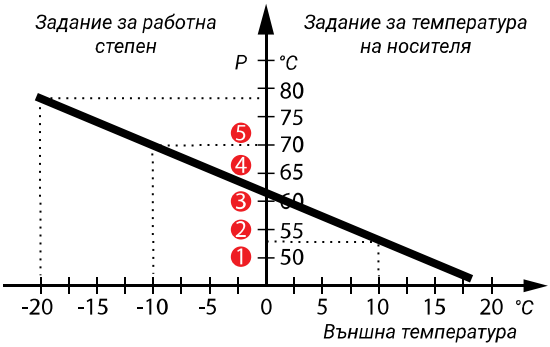

Изберете температура на водата за отопление според външните температури.

Нормално ползвайте ниски степени на мощност.

При много ниски външни температури изберете по-висока степен на мощност - ❹ или ❺.

5.3.12. Управление през Интернет (опция)

Използва се допълнителен WiFi модул, осигуряващ Wireless комуникация с отоплителното ви устройство чрез телефон или таблет. Интуитивното FumisWiRCU приложение, съвместимо с iOS и Android, ви дава актуална информация за текущото състояние на отоплителното ви устройство по всяко време и навсякъде. Повече информация можете на намерите на:

http://www.fumis.si/en/wircu-connection-guide

5.3.13. Включване/изключване на камината от разстояние през Wi-Fi

Тази функция дава възможност за стартиране и изключване на камината от вашия смартфон с помощта на WiFi управлявано реле. За повече информация следвайте подробната инструкция дадена на сайта на производителя: **https://prity-bg.com/**

МЕНЮ: ПОЛЕЗНА ИНФОРМАЦИЯ→ВКЛЮЧВАНЕ НА КАМИНАТА ЧРЕЗ СМАРТФОН

5.3.14. Прекъсване на електрозахранването и вътрешна батерия

При прекъсване или при изключване на захранването контролера Fumis Alpha 75V2 аварийно преминава към консумация от вътрешна батерия, която захранва вътрешния часовник и поддържа EEPROM паметта на микропроцесора.

В случай на прекъсване на електрическото захранване, контролерът Fumis ALPHA действа по следния начин:

Продължителност на прекъсване на електрозахранването	Действие преди прекъсване на електрозахранването	Действие след прекъсване на електрозахранването
< 2 минути	В режим *„Запалване“*	Контролерът продължава нормално
	В режим *„Горене“*	Контролерът проверява температурата на въздуха/водата и продължава фазата на горенето или рестартира във фаза *„Запалване“*
> 2 минути	В режим *„Запалване“*	Контролерът продължава нормалната си работа
	В режим *„Горене“*	Ако температурата на газовете е спаднала под 55°C уредът се рестартира. Ако температурата им е поне 55°C, работата продължава в режим *„Горене“*.

5.3.15. Работни фази и последователност на процесите

Работна фаза	Работна последователност	Функции
OFF (ИЗКЛЮЧЕНО)	Изключено	Тества системата за изправност и следи температурата против замръзване.
	Поддържане на огъня	Автоматично стартиране и поддържане на околна температура от 4 до 8°C.
FIREUP (ЗАПАЛВАНЕ)	Тестване за огън	Проверка за горивен процес против замръзване.
	Подгряване	Подгряване на запалката.
	Запалване на гориво	Засмукване на горещ въздух през горивото.
	Тестване на запалване	Проверка за наличен огън и прекъсване на напрежението на запалката.

BURNING (ГОРЕНЕ)	Работа	Модулира според зададената степен на горивна мощност автоматично от 1 до 5.
	Регулиране на въздуха	Управлява димният вентилатор според необходимия въздух.
	Регулиране на водата	Управлява водната помпа.
FIREDOWN (ЗАГАСЯНЕ)	Загасяне	Спира подаването на пелети и продухва горивната пота до самозагасяне на огъня.
	Охлаждане	Циркулира водата до охлаждането на уреда.

5.4. Предупреждения и аларми

Авариите и предупрежденията за тях се обозначават със звуков сигнал и съобщение на контролния панел, оцветени в различен фонов цвят:

В случай на предупреждение, екранът показва съобщение с описанието на сигналите, например:

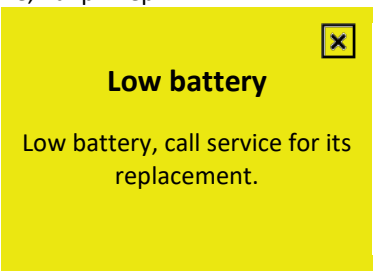

За да затворите екрана с предупреждения го докоснете. Затварянето на екрана с предупреждения не нулира предупреждението. След като затворите екрана за предупреждение , кодът за предупреждение все още присъства в горния ляв ъгъл на главния екран, както и на всички екрани в режим на готовност:

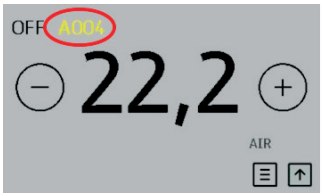

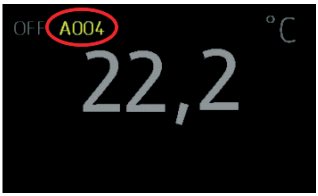

За да видите отново предупредителното съобщение, докоснете кода за предупреждение в горния ляв ъгъл. За да нулирате сигнала, проблемът трябва да бъде решен. В горния пример батерията трябва да се смени.

ВАЖНО! В случай на предупреждение, отоплителното устройство все още работи (в някои случаи има ограничени функции).

Алармите и предупрежденията, които може да бъдат изписани на контролния панел, евентуалните причини за тяхното настъпване и възможните варианти за тяхното отстраняване са описани по-долу:

Код	Възможни причини	Действия
A002	Достигнат период на сервизно обслужване	Времето до сервиз изтича. Свържете се със сервиз за редовна поддръжка.
A003	Почистване! Предупредителен праг температура на димните газове.	Необходимо е почистване топлообменните тръби, ревизионните отвори, димен вентилатор, кюнците и комина.
A004	Изтощена батерия	Изтощена батерия. Свържете се със сервиз за подмяна.
A005	Сензор обороти вентилатор	Сензор за обороти на вентилатора е повреден. Свържете се със сервиз.
E001	Лоша връзка с дисплея	Свържете се със сервиз.
E101	Пожарна ситуация	Опасно препълване на горивната пота след неуспешно запалване. Да се почисти и рестартира.
E102	Недостиг на въздух за горене	1.Да се почистят потата, топлообменните тръби, кюнците и комина. 2. Да се гарантира противоветров заслон на комина. 3. Да се провери тръбата за входящ въздух. 4. Да се провери за обратна аспирация.
E105	Висока температура на бункера за горивото	Повреден или прекъснат сензор температура бункер. Свържете се със сервиз.

E106	Повреден сензор на водата	Повреден или прекъснат сензор температура вода. Свържете се със сервиз.
E108	Задействан защитен термостатен ключ на топлата вода	Обезвъздушете водната инсталация. Проверете помпата, филтъра и термоглавите. Нулирайте алармата. Ако грешката продължава свържете се със сервиз.
E109	Запушен комин	Задействан пресостат при запушен комин. Почистете кюнците и комина! Рестартирайте и ако грешката продължава, потърсете сервиз.
E110	Сензор стайна температура	Повреден или прекъснат сензор стайна температура. Свържете се със сервиз.
E111	Сензор димни газове	Повреден или прекъснат сензор димни газове. Свържете се със сервиз.
E113	Висока температура на димни газове при лош топлообмен	Почистете горивната камера от сажди, топлообменните тръби, ревизионните кухини и турболаторите.
E114	Без гориво	Проверка за налични пелети и за нормалната работа на подаващия шнек.
E115	Грешка в контролера	Свържете се със сервиз.

ВНИМАНИЕ :

1. **При монтаж и напълване на нова инсталация със студена вода се препоръчва да се изчака 1 час преди първото запалване за да се темперира оборотната вода против образуване на обилен конденз.**
2. **Възможно е при монтаж на ново изделие да се окаже че помпата е блокирала от клеясване. За отблокирането й моля вижте съответното видео в сайта на фирмата: https://prity-bg.com/**

МЕНЮ: ПОЛЕЗНА ИНФОРМАЦИЯ→ПОДГОТОВКА НА ПЕЛЕТНА КАМИНА ЗА РАБОТА→РАЗДВИЖВАНЕ НА КЛЕЯСАЛА ВОДНА ПОМПА

6. ПОЧИСТВАНЕ И ПОДДРЪЖКА

ВАЖНО! Липсата на чистота може да попречи на стартирането и нормалната, ефективна работа на камината, както и да предизвика различни аварийни режими.
Затова следвайте инструкциите за почистване и поддръжка, като при това ползвате предпазни ръкавици.

6.1. Ежедневно почистване.

Трябва да бъде осигурено преди всяко запалване.

- ***Почистване на горивната пота***

При напълно изгаснал уред се отваря вратата на горивната камера. Повдига се горивната пота (*Рис.4*) и пепелта се изсипва в пепелника. Почистват се отворите от образуван нагар. Горивната пота много внимателно и точно се поставя обратно в кутията си до упор. Неправилното поставяне е причина за преминаване на излишен въздух за горене около нея и рязко влошаване на горивния процес.

Рис.4

Рис.5

За да не се увлича пепел от пепелника в атмосферата при горене се препоръчва пепелта в него да бъде изхвърляна ежедневно .

- ***Почистване на димоотводните тръби на водната риза***

Те не са достъпни, затова почистването им се извършва с вграден механизъм (*Рис.5*). Със специален лост чрез интензивно движение напред и назад няколко пъти се почистват повърхностите. **Задължително се извършва при работещ димен вентилатор**.

ВАЖНО! За да функционира нормално почистващия механизъм на димогарните тръби е необходимо ежедневното му използване по предназначение, защото в противен случай съществува вероятност да блокира и да не може да се използва.

- ***Почистване на стъклото на камината***

Стъклото се почиства много внимателно. То е издръжливо на температура, но е чувствително на механични въздействия, като удар, притискане и др. Забърсва се с четка, с влажна кърпа или може да се измие с почистващи препарати и вода.

- ***Почистване на горивната камера***

Извършва с четка или стъргалка – от вътрешната повърхност на камерата се свалят полепналите остатъци от изгарянето на дървесните пелети.

- При изхвърляне на пепелта се уверете че тя е изстинала и няма тлеещи въглени.
- Най–удобно може да се почисти с помощта на специализирана прахосмукачка за камини с негорим контейнер.

6.2. Периодично почистване

Често, предлаганите и използвани пелети имат занижени качествени показатели. Това води до повишено отделяне на пепел и шлака в тръбите за димните газове, които трябва да се преглеждат и почистват след изгарянето на всеки 1 - 2 тона пелети.

6.3. Сезонно почистване и профилактика.

Освен операциите, включени в ежедневното и периодично почистване, преди началото на отоплителния сезон е необходимо едно пълно почистване и профилактика на камината и нейното оборудване.

Почистването включва целия път на димните газове.

- Коминът се почиства по цялата му дължина от най-високата му част на покрива до най-ниската – специалният отвор за почистване.
- Металните кюнци се демонтират задължително, за да се почистят .
- Демонтира се капачето под пепелника чрез развиване на гайките М5 (*Рис.6*). Кухината под нагревните повърхности към входа на димния вентилатор да се почисти с прахосмукачка, като се достигне до ъглите на димната кутия, а не само във видимия сектор под сваления капак.
- При сглобяването, ако е нарушено уплътнението се подменя или намазва с термоустойчив силикон. **Много важно е капачето да затваря плътно отвора**.
- Задължително се изпразва бункера от пелети и заедно със шнека се почистват от затлачен влажен прах с прахосмукачка.
- Почистване на У-филтъра преди циркулационната помпа.
- Почистване на камерата за димни газове над горивната камера, като се сваля декоративния капак и се демонтира капака на горивната камера.

- Ако имате някакви затруднения, можете да се обърнете към сервизния техник, обслужващ Вашата камина.
- Проверява се проходимостта на тръбата за чист въздух (*Рис.2, поз.4*).
- Проверка на уплътнителните функции на въжето на вратата на горивната камера.

Производителят препоръчва в края на всеки отоплителен сезон да се извършва профилактика от оторизирана фирма, тъй като има отношение към безопасната и безпроблемна експлоатация, а чрез това и към надеждността и срока на гаранцията. Освен изброените дейности сервизен техник трябва да провери димния вентилатор, уплътненията и работните настройки на контролера.

Всички дейности по ежедневна, периодична и сезонна профилактика са от интерес на потребителя и за негова сметка.

Важно: Тъй като е възможно блокиране на водната помпа или загнездване на живи организми в смукателната тръба или димния вентилатор е необходимо да се обърне специално внимание на тези особености преди употребата след летен сезон.

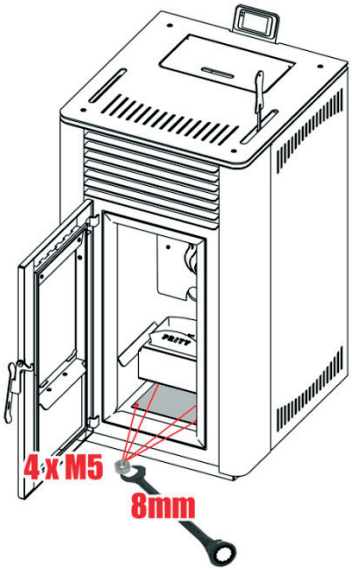

Рис. 6

Рис. 7

За повече информация виж видео инструкция на сайта на производителя: **https://prity-bg.com/**

МЕНЮ: ПОЛЕЗНА ИНФОРМАЦИЯ→ПОДГОТОВКА НА ПЕЛЕТНА КАМИНА ЗА РАБОТА

7. СЕРВИЗНА ДЕЙНОСТ

Задължително изискване към търговците и монтажниците на пелетните уреди „Прити” е регистрацията на продажбата и сервизните дейности за всеки уред по неговия фабричен № в потребителския сервизен софтуер към сайта на производителя:

http://prity-bg.com/service/

От Ваш интерес е също да се регистрирате като потребител, за информация и контрол на извършените гаранционни или извънгаранционни сервизни вписвания.

Телефон за връзка с производителя : **+359 878 881 354**

8. ГАРАНЦИОННИ УСЛОВИЯ

За диагностика и отстраняване на гаранционни, негаранционни или следгаранционни проблеми в работата на уреда се свържете с вашия инсталатор или търговеца от където е закупен.

Гаранционният срок на изделието е 36 /тридесет и шест/ месеца от датата на продажбата или 3600 работни часа, което настъпи първо.

Гаранционният срок на запалката е една година или 1500 цикъла.

След подмяна на изпълнителен механизъм срокът му на гаранция е равен на остатъчния гаранционен срок на уреда.

Гаранцията е в сила при следните условия:

- Спазени са всички изисквания за правилно транспортиране и монтаж;
- Уредът е присъединен към сградни инсталации и комин от съответни квалифицирани и деликтоспособни лица;
- В процеса на експлоатация се спазват изискванията на производителя;
- Експлоатационната среда не е с повишена запрашеност или влажност на въздуха;
- Предоставен е на документ за покупка с попълнена гаранционна карта или регистрация в сервизния софтуер;
- Приложен е опис и снимки на повредата, симптомите и обстоятелствата в които се проявява.

Гаранцията на производителя не се отнася в случаите на:

- Механични дефекти при транспорт или други причини;
- Дефекти, получени в резултат на неправилно съхранение, монтаж, експлоатация, нередовна поддръжка или в следствие на ремонт от неупълномощени лица;
- Дефекти вследствие на преоразмеряване или претоварване на уреда;
- Когато са направени конструктивни или софтуерни промени от неупълномощени лица;
- Дефекти в резултат на външни фактори – силен вятър, съществени отклонения от напрежението или токови удари, хидравлични удари, подналягане, природни бедствия и други независещи от производителя;
- Дефекти в резултат на запушен комин, непочистени кюнци, топлообменни канали, горивна камера, димна кутия, вентилатор или недостатъчен въздух;
- Използване на горива различни от указаните в настоящото ръководство;
- Деформация на водна риза или разширителен съд, вследствие превишаване на налягане над допустимото;
- При подмяна на детайли с различни от тези на производителя;
- Образуване на конденз;
- Деформация, пропукване или прогаряне на горивната пота;
- Счупване или опушване на стъкло;
- Счупване на вермикулит;
- Деформация на ръкохватка;
- Блокиране на водна помпа поради престой;
- Теч от холендрите на водната помпа или други фитинги.

Дата на актуализация – 01.02.2022

9. ГАРАНЦИОННА КАРТА

Уредът е предаден без видими дефекти на **Купувача:**

……

/ име, презиме и фамилия на купувача /

Адрес……

Продавач ……

Адрес ……

с фактура №…….. от……

/ дата на продажбата /

КУПУВАЧ…… ПРОДАВАЧ.....

ПРОЧЕТИ, СЪХРАНЯВАЙ И СПАЗВАЙ ИНСТРУКЦИИТЕ НА ПРОИЗВОДИТЕЛЯ!

ВНИМАНИЕ!

Гаранцията е в сила само ако тази гаранционна карта е попълнена и подписана четливо с мастило или химикал и подпечатана. продажба, съгласно гаранцията по чл. 112-115 от ЗЗП.

Продавачът отговаря за липсата на съответствие на изделията, предмет на договора за продажба, съгласно гаранцията по чл. 112 – 115 от ЗЗП.

Производител: "Прити 95" ООД , България, гр.Лясковец ул."М.Райкович" 33
www.prity-bg.com

TABLE OF CONTENTS

1. DESCRIPTION 34
1.1. Delivery and unpacking.....34
1.2. Operating principle 35
2. Technical parameters of PRITY stoves with water heat exchanger.....37
3. GENERAL SAFETY 38
3.1. Standards and legislation.....39
3.2. Liability.....39
4. INSTALLATION 39
4.1. Fire safety clearances 40
4.2. Connection to the chimney.....40
4.3. Fresh air intake for the combustion process 41
4.4. Connection to the Water Heating System (WHS) 41
4.5. Connection to the electricity mains.....42
4.6. Pellets used.....42
5. STOVE OPERATION 43
5.1. Preparation for initial ignition.....43
5.2. Ignition, fire-up and shutting down the stove 43
5.3. Description of the control panel with Fumis Premium display.....44
5.3.1. Main screen.....45
5.3.2. Settings time and date 46
5.3.3. Changing the language.....46
5.3.4. Setting “External thermostat”.....46
5.3.5. Fuel quality setting.....46
5.3.6. Switching between different temperature modes.....47
5.3.7. Setting up of weekly programs /Timers/.....47
5.3.8. Anti-Freeze Mode “Anti-Freezing”:.....48
5.3.9. Manual feeding of the auger.....49
5.3.10. Locking the keyboard 49
5.3.11. Setting up temperature modes:.....49
5.3.12. Control over the Internet (option) 50

5.3.13. Remote stove switch on/off via Wi-Fi 50
5.3.14. Power supply failure and internal battery 50
5.3.15. Work phases and sequence of processes 51
5.4. Warnings and alarms 52
6. CLEANING AND MAINTENANCE 55
6.1. Daily cleaning. 55
6.2. Periodic cleaning.....56
6.3. Seasonal cleaning and preventive maintenance. 56
7. MAINTENANCE SERVICE WORK.....58
8. WARRANTY TERMS.....58
9. WARRANTY CARD 60

TO AVOID ANY PROBLEMS IN THE PELLET STOVE OPERATION, IT IS NECESSARY TO READ CAREFULLY THIS PASSPORT PRIOR TO ITS INSTALLATION AND USAGE.

1. DESCRIPTION

Prity pellet appliances are designed to meet your requirements for comfort and uniform heating of your home.

They function as a solid fuel using appliance, connected to a dedicated chimney for disposal of flue gases.

Connection to the chimney as well as to the constructed Water Heating System (WHS) with installed capacity corresponding to the heat loss of the respective residence shall be performed by licensed specialists and people in charge with the capacity to be held liable in tort, upon observation of all local, national and European standards for provision of safety, functionality, convenience and aesthetics.

Unlike the ordinary solid fuel appliances, pellet stoves can work in a continuous automatic mode of fuel supply, which is the reason when choosing the model not to resort to higher capacity stove to cover potential heat losses due to dying down combustion process.

Sometimes during the start-up a customized setting of the proportion of the fuel and oxygen demand is necessary and it depends on the pellets' quality, chimney draught and air supply.

1.1. Delivery and unpacking

The pellet stove is shipped by the manufacturer installed onto a wooden pallet, packed with stretch wrap and wooden structure. Upon purchase, please, inspect the product exterior for any visible damage due to transportation. Verify the integrity of the panoramic glass, door seals and its proper closing with the door handle.

All pellet appliances "Prity" have been tested and set-up under laboratory conditions, which is the reason for any potential presence of traces of combustion process and pellets.

The firebox will contain:

Supply cable	1 pcs.
Firepot	1 pcs.
Ash pan	1 pcs.
Control module (display)	1 pcs.
Adjustable feet	4 pcs.
Operation manual	1 pcs.
Warranty card	1 pcs.

1.2. Operating principle

Using the dosing device comprising gear motor and auger, pellets from the hopper are charged via the chute into the firepot, made of heat-resistant alloy steel, where they are burned in a quantity specified by a recipe, corresponding to the heating capacity selected.

Upon start-up, the initially loaded pellets are warmed and kindled automatically using hot air from the electrical heating coil – igniter, which upon detection of a stable combustion process is automatically switched off.

The flue gas fan sucks in the required amount of air for a quality combustion process through the heat exchangers and the firepot openings. The actual amount of air passing is continuously measured by a flow meter.

The electronic control unit, using a system of sensors and software, compares the amount of incoming air measured with the pre-set one and makes any corrections required through the rpm control of the flue gas fan.

The software has been specifically designed and set-up for every particular model and operation mode, aiming at minimizing the number of kindling operations and harmful emissions, with the maximum possible input-output ratio for a complete combustion.

The amount of heat generated by the appliance depends on the pre-set operation mode, trying to maintain permanent temperature of the heat-transfer agent.

Firepot air purging is done over certain periods as well as upon shutting down the appliance.

The amount of ash deposited in the ash pan and firebox, depends on the feedstock the pellets have been produced from, on their moisture content and the primary air moisture content, and for the daily carbon deposit scraping off the heat exchangers there are lever-operated integrated turbolators installed.

In order to preserve the health, life and property of the users there are the respective protections provided, which will stop the operation of the appliance in cases of incorrect and foreseeably dangerous modes of operation.

Fig.1 Front view diagram

Fig.2 Back view diagram

1 - Hot water outlet stub pipe 1" ;
2 - Power supply 230V/50Hz. ;
3 - WiFi-switch;
4 - Combustion air inlet ∅40mm;
5 - Cold water inlet stub pipe 1";
6 - Flue gas outlet to the chimney;

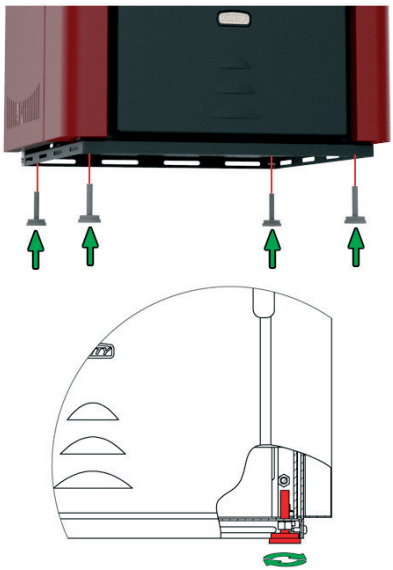

Fig.3
Installation of adjustable feet

Parts of the product's equipment are 4 pcs. adjustable feet, which are mounted to its bottom.

2. Technical parameters of PRITY stoves with water heat exchanger

TECHNICAL PARAMETERS	PLW 11 stove	PLW 18 stove	PLW 25 stove	KPW 11 firebox	KPW 24 firebox	PLW 18B	PLW 25B	PLW 35B
Total heating capacity rated	**13 kW**	**20 kW**	**27 kW**	**13 kW**	**27 kW**	**20 kW**	**27 kW**	**36 kW**
Heating capacity of the water heat exchanger	**11 kW**	**18 kW**	**25 kW**	**11 kW**	**24 kW**	**19 kW**	**26 kW**	**35 kW**
Irradiation heating capacity	**2 kW**	**2 kW**	**2 kW**	**2 kW**	**3 kW**	**1 kW**	**1 kW**	**1 kW**
Heated area **m²** recommended	**70-130**	**120-180**	**160-250**	**130**	**150-230**	**120-180**	**160-250**	**200-350**
Heated volume recommended	**300 m³**	**500 m3**	**700 m3**	**300 m3**	**650 m3**	**500 m3**	**700 m3**	**900 m3**
Reduced total heating capacity	**3 kW**	**6 kW**	**8 kW**	**4 kW**	**8 kW**	**6 kW**	**8 kW**	**12kW**
Flue gas temperature up to	**112°C**	**101°C**	**115°C**	**112°C**	**115°C**	**101°C**	**115°C**	**115°C**
Efficiency up to	**92%**	**92%**	**92%**	**92,2%**	**92%**	**92,2%**	**92%**	**92%**
CO emissions for rated power (O2ref=13%)	**0,0060%**	**0,0123%**	**0,0158%**	**0,0077%**	**0,0090%**	**0,0194%**	**0,01079%**	**0,01079%**
Volume of the water heat exchanger	**21 l**	**22 l**	**28 l**	**22 l**	**34 l**	**22 l**	**28 l**	**40 l**
Maximum working pressure	**1,5 bar**							
Power supply	**AC 230V 50Hz**							
Full electric power	**370W**	**400W**	**400W**	**370W**	**400W**	**400W**	**400W**	**400W**
Normal operating electric power	**100W**							
The fuel - wooden pellets class A1	**∅ 6mm/40mm**							
Volume of the ash pan	**3,6 l**	**3,8 l**	**5,8 l**	**6,7 l**	**3,8 l**	**5,8 l**	**6,0 l**	
Capacity of the pellet hopper	**18 kg**	**28 kg**	**30 kg**	**30 kg**	**28 kg**	**30 kg**	**47 kg**	
Consumption of pellets for nominal capacity	**2,8 kg/h**	**4,4 kg/h**	**5,9 kg/h**	**5,9 kg/h**	**4,4 kg/h**	**5,9 kg/h**	**7,8 kg/h**	
Consumption of pellets for minimum capacity	**0,8 kg/h**	**1,26 kg**	**1,67 kg/h**	**1,68 kg/h**	**1,26 kg**	**1,67 kg/h**	**2,6 kg/h**	

Weight	128 kg	148 kg	168 kg	103 kg	168 kg	150 kg	170 kg	213 kg
Overall dimensions of the stove body								
Width	560 mm	560mm	560 mm	490 mm	550 mm	560 mm	560 mm	580 mm
Depth	560 mm	550mm	600 mm	620 mm	690 mm	550 mm	600 mm	630 mm
Height	880 mm	965mm	990 mm	1190 mm	1340 mm	965 mm	990 mm	1160 mm
Diameter of combustion air inlet	Ø40mm							
Diameter of flue gas outlet	Ø80mm	Ø100mm	Ø100mm	Ø80mm	Ø100mm	Ø100mm	Ø100mm	Ø100mm
Chimney draught (±2Pa)	12Pa							
Stages of power	5	5	5	5	5	5	5	3
Weekly programming	✓							
Active combustion air system	✓							
Room temperature sensor	✓							
Protection sensors	✓							

3. GENERAL SAFETY

CAUTION!
Due to the complexity of this appliance, handling it requires certain minimum of knowledge and skills acquired, corresponding to a successfully completed secondary school education.
All instructions, provided by the manufacturer must constitute an important and essential part of that knowledge and skills, be always available to the user, be well-understood and followed in order to minimise or completely exclude all possible risks and dangerous consequences.

- This appliance may not be used, cleaned and serviced by children less than 12 years old and individuals with reduced physical, sensory or mental capacities, or with insufficient experience and knowledge.
- This appliance is not meant for plays or experiments.
- Whether working or not used, you must make sure that the appliance is in a safe condition.

- During operation, the firebox door must always be closed. Do not allow opening of the firebox door during operation and in presence of fire for more than 10 seconds.
- During operation some surfaces are heated to high temperatures, which if touched accidentally or erroneously, severe heat-related injuries can occur.
- Modifications of the appliance are not allowed.
- When some part needs replacement, only original parts must be used.

3.1. Standards and legislation

This appliance is manufactured in conformity with a type specimen tested in a notified laboratory in accordance with the following standards: EN14785:2006,EN 55014,EN 60335,EN 61000 and according to Regulation (EU) 2015/1185, about which a Declaration of Performance has been issued.

All local, national and European standards must be observed during installation and operation of the appliance.

3.2. Liability

The manufacturer shall bear no liability in cases of damage or accident caused by the following circumstances in the process of operation:

- Failure to comply with the instructions.
- Failure to comply with the usual rules for safety.
- Incorrect operation of the appliance.
- Poor maintenance.
- Installation not in conformity with standards in the country.
- Installation by unqualified or untrained personnel.
- Modifications and repairs, not regulated or approved by the manufacturer.
- Usage of non-original spare parts.
- Extraordinary events. Force-majeure.
- Unauthorised intervention in the service menu.

4. INSTALLATION

The proper and fault-free operation of the pellet stove requires proper connection to the WHS and the flue gas exhaust system. The initial setting up and commissioning, in conformity with the pellets' quality and the chimney draught, should be performed by specialized technician for the respective work or representative of the manufacturer.

General requirements for the installation of the appliance:

- It must be installed in a room with permanent inflow of fresh air for the combustion process provided.

- The appliance must be connected to an operating, warrantied and cleaned chimney in immediate proximity.
- Convenience must be provided for servicing the WHS control components – fittings, manifolds, filters, expansion vessel, safety valve for overpressure up to 2 atm, topping up and drainage valve group and automatic bleeding valves.
- The appliance must be connected using union nut and valve fittings facilitating disconnection for the cases of preventive maintenance, without the need to drain the water from the remaining part of the WHS.
- Do not allow the heat-transfer agent to freeze in any part of the WHS, as this can lead to explosion of the system.
- Use water solution of Propylene glycol, in order to avoid any freezing, on the one hand and on the other hand, congealing /blockage of the water pump as a result from prolonged downtime.
- Permanent and stabilized power supply from a Schuco power point with overvoltage protection must be guaranteed.
- The appliance must not be installed in a bedroom or children's room.
- Access for servicing must be provided.

4.1. Fire safety clearances

- There is no limitation for clearances from all sides for non-combustible materials and they must only take into account the periodic maintenance service, and the minimum clearance of the appliance from combustible materials is 100 cm in front of it, 40 cm for the sides and 50 cm to the non-insulated flue stack along its whole length beyond the appliance body.
- Where the flooring is combustible, use fire rated insulation mat, which must extend 40 cm in front of the appliance and 20 cm for all other sides.
- The connection of the appliance to the chimney must guarantee tightness, security of fixing and prevention of any fire hazards.

4.2. Connection to the chimney

The elements and facilities used for discharging the flue gases must be in conformity with the existing standards.

The pipe diameter may not be smaller than the one of the flue gas fan. Before connection, a revision of the smoke-discharge system must be performed by a specialist.

Flue stack made of metal pipes, must be insulated using non-combustible thermal insulation and earth-bonded in accordance with the currently applicable legal provisions, separately from the earth-bonding of the stove.

During installation, tightness of connection and structural stability must be guaranteed.

Usage of shared chimney shall not be allowed. The chimney must be dedicated to the stove and no other appliances, even ones that are not currently used may ever be connected to it. In some multi-family residential buildings there may be collective chimneys that are designed and constructed with special building structure, which is intended to be used by more than one appliance. If this is the case, it must be verified that

the working condition of this chimney is good and the flue gases from the stove cannot find their way from the chimney into any residential or other rooms.

It is recommended to avoid any horizontal flue sections, and where this is not possible, their length must be less than 3 m and their incline - greater than 5%.

Periodicity of cleaning of carbon deposit and condensation of the flue pipes depends on the conditions on site and the place of installation, and must be agreed upon at the moment of commissioning with the servicing chimney sweeper.

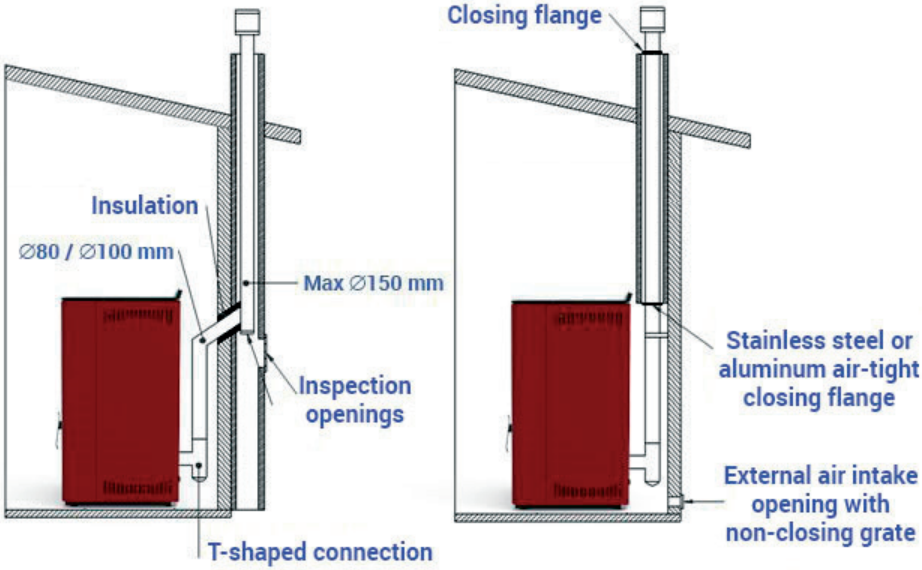

4.3. Fresh air intake for the combustion process

To ensure normal combustion process and clean surrounding atmosphere sufficient amount of air must be supplied. If the room has tightly fitted doors and windows, it is necessary to provide for external air inflow in the area behind the appliance, such as ventilation pipe in the wall with a grate, turned to the outside. Direct connection of the stove to an external air intake pipe is not recommended.

Presence of any system that sucks out air is not recommended in the room where the appliance is installed, and where one exists, forced delivery air-compensation device is required.

4.4. Connection to the Water Heating System (WHS)

IMPORTANT! Connection of the stove to the WHS must only be done by a licensed installer and in compliance with the operating legal provisions!

1 - 1" hot water outlet stub pipe;
2 - Power supply 230V50Hz. ;
3 - WiFi-switch;
4 - Combustion air inlet ∅40mm;
5 - 1 " cold water inlet stub pipe;
6 - Flue gas outlet to the chimney.

4.5. Connection to the electricity mains

The appliance must be connected to the electricity mains according to the operating standards 230V 50Hz by means of the power supply cable to a three-core Schuco-type wall outlet with a transitional device for protection against overvoltages /power surges/.

Connection to the protection neutral earthing must be 100% tested and verified in advance.

Usage of an additional combined device for stabilization of voltage to a normal sinusoidal waveform and its redundancy using deep-cycle battery is recommended.

Usage of devices with pulsed non-sinusoidal voltage is absolutely forbidden, because it can cause damage.

For more information, ask your electrician or dealer.

4.6. Pellets used

The fuel is wooden pellets ∅6mm/30mm, calorific capacity 4.8-4.9 kWh/kg, **class EN plus A1,** according to BDS EN ISO 17225-2:2014**.** Pellets' quality is of particular importance. Regardless of the certificate available, some pellets show various disadvantages upon combustion: producing more ash, slag in the ash, low efficiency and calorific value.

Pellets with greater moisture content can cause temporary condensation in the suction box.

USAGE OF OTHER FUELS AND WASTE IS NOT ALLOWED!

5. STOVE OPERATION

5.1. Preparation for initial ignition

Open the side panels and visually inspect for any defects. Look around and find the command control unit, which represents a black plastic box and remove the battery protective strip by pulling it out.

Install the control panel – display, at the top end on the back of the stove, as shown in the right diagram and connect it to the main circuit board, using the enclosed cable with cable couplers. After the final completion of all installation works, make sure that you have read and are familiar with all instructions.

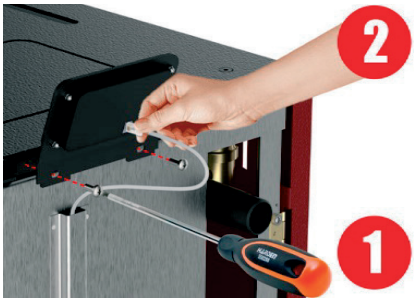

WHS must be filled and bled.

Room temperature sensor must be outside the appliance body to provide correct measurement.

Use the power supply cable from the complete set of the stove to connect it to the Schuco type wall socket.

Verify all available settings at the panel-display and perform any adjustments, if necessary.

Verify the indication of the clock and the calendar.

Carefully fill the hopper observing for any objects or materials, which are not pellets. Before switching on the heating appliance for the first time or when the fuel has ran out, the delivery auger is empty. To fill it up, please use the menu and go to „Settings“, „Manual feeding“ and hold down the „Dose“ button. This action will be on for 30 sec. If this was not enough, please repeat the procedure.

CAUTION!
Verify whether the firepot has been correctly installed.

5.2. Ignition, fire-up and shutting down the stove

The process of ignition consists in several stages. Upon the "Start” command the stove begins with a cycle of intense air purging of the firebox, in order to guarantee the cleanliness of the firepot. Ignition is done with the help of a 250W electrical heater and a forced supply of air, which flows around it being thus heated to a temperature, which is sufficient to kindle the initial dose of pellets fed into the firepot. This process continues

until the emergence of a stable flame, which is detected by a sensor, reading the temperature of gases in the housing of the flue gas fan. Upon reaching the pre-set temperature the stove transitions into warming-up mode, which is fixed by time. This is necessary because the burning is still not stable and transitioning to higher volumes of air and pellets, characteristic of higher capacities may well result in extinguishing the flame.

In case the pre-set temperature is not reached, the process of ignition is regarded as unsuccessful and the display shows an error. The reasons for this are covered in the section about the emergency modes.

Next mode is operation modulation, and it is divided into five stages P1-P5, equally distributed from minimum to maximum, where the minimum is 30% of the maximum.

The operation mode of the appliance is fully automatic and its control is in accordance with the pre-set stage of modulation and the desired temperature of the heat-transfer agent or with the room air temperature.

If required, room air temperature control from an external thermostat may also be set up and to this end, this option must be enabled from the user menu.

In operation mode the appliance will constantly strive to achieve the pre-set temperatures, whereupon automatically transitions to lower stages of power and vice versa.

Optimal operation mode with complete combustion and low pellet consumption is the setting where no frequent ignition and shutting down are required.

Automatic air purging of the firebox with maximum speed of the flue gas fan is done from time to time and in accordance with the power stage selected.

Forced shut down of the appliance is done via the **Start/Stop** button from the display or automatically, by command from the weekly programmer **/Timers/**. In this mode, pellet feeding is stopped, air flow is increased in order to achieve complete burning of the fuel in the firebox.

Then follows a mode of final air purging, wherein the fan provides maximum air flow, and finally the appliance is shut down.

The values of the parameters in the respective modes are pre-programmed and tested but they are subject to adaptation, in accordance with the pellets' quality and the chimney specifics.

5.3. Description of the control panel with Fumis Premium display

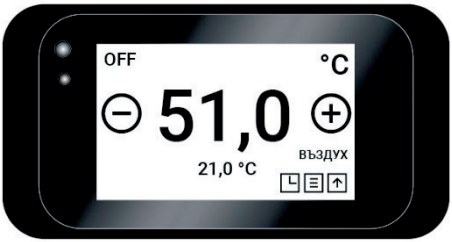

The touch screen display has user-friendly visualisation and used for providing information, setting up of parameters and operation modes.

Its options are divided into two access levels – user and service, and the second one is protected with a password for access from an authorized service station. Control is implemented by touching/dragging buttons from the menu of the touch screen display from the main screen**:**

- **"Power"** using the buttons ⊕ and ⊖ you can select the power from ❶ to ❺, with ❺ being the maximum. If, for instance, you select power 3, the stove control will modulate between powers 1 and 3.
- **"Timers"** is used for the weekly programming. Up to 6 different programs can be set and up to 3 programs can be selected for every day. The time for switching on/off and the desired temperature are to be pre-set.
- **"Statistics"** the statistics menu provides information about events in past periods.
- **"Settings"** main menu, allowing settings of time/date, fuel, external thermostat, display options, manual charging, selection of language, service menu, etc.
- **"Tips"** represents a hands-on set of ideas and tips for your stove.
- **"Start"** / "**Stop"** is used for switching on/off of the heating appliance and to this end, the button must be held pressed for around 3 sec. until an audible signal is heard.
- **"Close"** to return to the main screen.
- **Navigation buttons**, - selecting sub-menus from the main menu.

IMPORTANT! Never connect Fumis Premium to an external micro-USB power supply (e.g. mobile phone chargers)!

5.3.1. Main screen

Description of the display menu:

Using button you can go to the "**Main menu".** There you access the following settings:

Air(External thermostat)/Water	Selection of setting
⊕ **23,5** ⊖ 18,0	**Pre-set temperature** Current value

	Delayed start menu
	Entry to the main menu
	Warning
	Error

5.3.2. Settings time and date

"Settings" → "Time" and "Date"→ "Update" → OK

IMPORTANT! The accurate time/date setting will guarantee the accurate operation of the Timers!

5.3.3. Changing the language

"Settings" → "Language" → Choose the language → You will be asked: "Do you really want to change the language" → Confirm with "Yes" or cancel with "No".

IMPORTANT! After changing the language the display will restart automatically. This may take several minutes!

5.3.4. Setting "External thermostat"

"Settings" → → "External thermostat" → ON

Option for inclusion of an external room thermostat with relay output (mechanical relay) normally open (NO) contact. Inclusion is implemented to the PCB of the controller between terminals I03 and GND, once the WiFi switch is disabled.

IMPORTANT! After changing of the selection of the control, the display will automatically restart. This may take several minutes!

5.3.5. Fuel quality setting

"Settings" → "External thermostat" → "Fuel" → "Fuel quality" →from ❶ to ❸.

With fuel of lower quality or poor combustion process, please, select a value higher than ❶!

IMPORTANT! The factory setting selected is combustion process with the highest class of pellets - class A1, Ø 6 / 35-40mm with "Fuel quality 1"!

5.3.6. Switching between different temperature modes

Your heating appliance maintains setting of more than one temperature mode, for example, ambient temperature (*Air*), second medium temperature (*External thermostat*) and water temperature (*Water*), and you can switch between these types by just touching them.

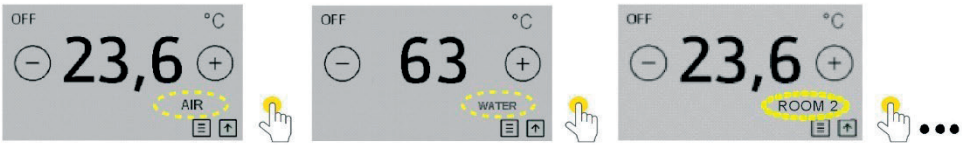

5.3.7. Setting up of weekly programs /Timers/

day/ time	0	1	2	3	4	5	6	7	8	9	10	11	12	13	14	15	16	17	18	19	20	21	22	23
Mon		T6(16°C)						T1(20°C)						T5(22°C)										
Tue		T6(16°C)						T2(21°C)											T5(22°C)					
Wed		T6(16°C)						T2(21°C)											T5(22°C)					
Thu		T6(16°C)						T1(20°C)												T4(23°C)				
Fri		T6(16°C)						T1(20°C)												T4(23°C)				
Sat		T6(16°C)						T2(21°C)												T4(23°C)				
Sun		T6(16°C)						T1(20°C)							T3(20,5°C)									

T1	07:00	11:00	20 °C
T2	07:00	17:00	21 °C
T3	14:00	22:00	20,5 °C
T4	19:00	22:00	23 °C
T5	13:00	21:00	22 °C
T6	01:00	03:00	16 °C

“Timers” →”Adding timer”.

- Set the time interval (“Start”, “End” and “Temperature”).

- Set the days, when you want to use the interval of time, by touching “**Mon**”, “**Tue**”, “**Wed**”, “**Thu**”, “**Fri**”, “**Sat**” , “**Sun**” and confirm .

- If you need another timer, touch “Adding timer” and repeat the procedure.

- If you want to delete timer, select the timer you want to delete (by touching it) and then touch . The display will ask you “Do you really want to delete this timer?”, Confirm with “Yes” or in case you change your decision, cancel with “No” or with .

- Once all timers are set, the timer mode must be enabled, if you want the heating device to work according to the settings of your timers. To enable the timer mode, slide OFF in the menu with the timers. When timer mode is selected, the following indication is displayed in the top row of the display.

- To disable the timer mode, slide ON in the menu with timers.

IMPORTANT! Where the current temperature is already higher than the pre-set temperature within a time interval, which should appear, the heating device will not switch on automatically, until the actual temperature falls below the current temperature of time intervals (if that time interval is still active).

5.3.8. Anti-Freeze Mode “Anti-Freezing”:

This mode allows you to set up the minimum ambient temperature, which is to be maintained. For instance, if you are not going to be home for several days and the weather becomes extremely cold, there is a risk that the temperature inside the house will drop below the freezing point and damage the water supply pipes built in the walls of your house.

Enter “Settings” → → “Anti-Freezing” → Set the desired temperature or disable and confirm the setting with OK.

Settings between 3÷20°C → “Anti-Freezing” mode is enabled (the pre-set temperature will be maintained). “Switching off”→ The mode is disabled.

IMPORTANT! Freezing temperature option was factory pre-set to 4°C and it functions when the timers are enabled!

5.3.9. Manual feeding of the auger

Before switching on your heating device for the first time (or in case the fuel was run out), the delivery auger may be completely empty and for this reason, the first ignition may not be successful. To avoid this undesirable situation, it is necessary to enable the function before starting up the heating device.

Enter “Settings” → → “Manual feeding” → “Dose”

After holding down the icon for 30 seconds, the manual feeding will be disabled again automatically. If 30 seconds were not enough to fill up the delivery auger, hold down the icon again. Repeat, until the pellets begin continuously falling in the firepot.

IMPORTANT! Please, make sure that you have emptied the firepot, before starting up the heating device after performing the manual feeding. Manual feeding during the operation of the heating device may not be enabled!

5.3.10. Locking the keyboard

This option allows you to lock the screen, in order to prevent any inadvertent changes of the settings. With enabled locking of the screen you can move around within the menu, and show the current values, but you cannot edit any the settings, except for the screen locking, itself.

-“OFF”-screen locking is disabled, all functions are available

-“LOW”-impossible change of the settings, only switching on/off of the heating device is possible. When this option has been selected, the icon appears in the top row of the display.

-“HI”- all functions are locked (including the Switching on/off of the heating device), only the option for returning to “LOW” or “OFF” is enabled). When this option has been selected, the icon appears in the top row of the display.

When the function for locking of the screen has been pre-set to “LOW” or “HI”, all disabled options are light-grey.

IMPORTANT! Using the option for locking of the screen is recommend, in cases when children without parental supervision have access to the keyboard, or when cleaning the control panel.

5.3.11. Setting up temperature modes:

The controller allows the simultaneous option for adjustment of the temperature of the water between 50°C ÷ 80°C or the temperature of the ambient air between 2°C ÷ 51°C, and priority of action shall have the temperature, which achieves the pre-set point first.

See the illustration and the diagram below. Temperature schedule, specified below, is classical and universal. It is used also by the central heat supply systems.

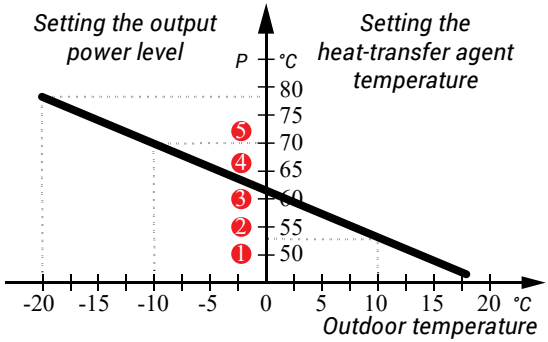

Select the temperature of the water for heating in accordance with the outdoor temperatures. Use normally low stages of power.

With very low outdoor temperatures select higher power stage - ❹ or ❺.

5.3.12. Control over the Internet (option)

An additional WiFi module is required to provide wireless communication with your heating device via telephone or tablet. Intuitive FumisWiRCU app, compatible with iOS and Android, gives you an up-to-date information about the current state of your heating device at any time and everywhere. More information you can find at:

http://www.fumis.si/en/wircu-connection-guide

5.3.13. Remote stove switch on/off via Wi-Fi

This function gives you the option for starting and shutting down the stove from your smartphone using a WiFi-controlled relay. For more information, please follow the detailed instruction provided at the web site of the manufacturer: **https://prity-bg.com/**

MENU: USEFUL INFORMATION→ STOVE SWITCH ON USING SMARTPHONE

5.3.14. Power supply failure and internal battery

In cases of cutting off or switching off the power supply, Fumis Alpha 75V2 controller would fail over to drawing current from the internal battery, which supplies the internal clock and maintains the EEPROM memory of the microprocessor.

In case of electricity supply failure, the controller Fumis ALPHA will act in the following way:

Duration of power supply failure	Action before power supply failure	Action after power supply failure
< 2 minutes	In *"Ignition" mode*	The controller will continue working as normal
	In *"Burning" mode*	The controller verifies the air/water temperature and continues the burning phase or restarts in *"Ignition" phase*
> 2 minutes	In *"Ignition" mode*	The controller continues its normal operation
	In *"Burning" mode*	If the flue gas temperature dropped below 55°C the device will restart. If their temperature is at least 55°C, the operation continues in "*Burning"* mode.

5.3.15. Work phases and sequence of processes

Work phase	Work sequence	Functions
OFF (SWITCHED OFF)	Switched off	Testing the good working order of the system and monitoring the anti-freezing temperature.
	Maintaining the fire	Automatic starting up and maintaining ambient temperature of 4 to 8°C.
FIREUP (IGNITION)	Testing for fire	Verification of the anti-freezing combustion process.
	Warming up	Warming up the igniter.
	Ignition of fuel	Sucking in hot air through the fuel.
	Testing the ignition	Checking for available fire and cutting off the voltage to the igniter.

BURNING (BURNING)	Operation	Automatic modulation from 1 through 5 according to the pre-set level of fuel power.
	Adjustment of air	Controls the flue gas fan according to the air required.
	Adjustment of water	Controls the water pump.
FIREDOWN (EXTINGUISHING)	Putting down	Stops feeding of pellets and air-purges the firepot until the fire self-extinguishes.
	Cooling down	Ensures water circulation until the appliance is cooled down.

5.4. Warnings and alarms

Breakdowns and warnings about them are indicated by an audible signal and an alarm message is displayed on the control panel in different background colour:

In cases of warning, the screen shows a message with the description of the signals, for instance:

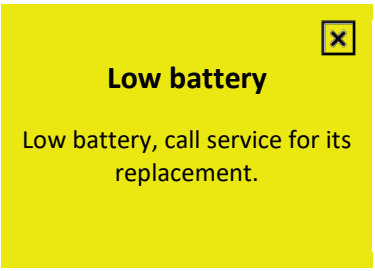

To close the warning screen, touch it. Closure of the warnings screen does not reset the warning. After the warning screen is closed, the warning code is still present in the top left corner of the main screen, as well as on all screens in standby mode:

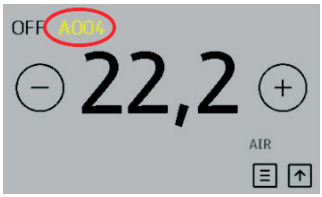

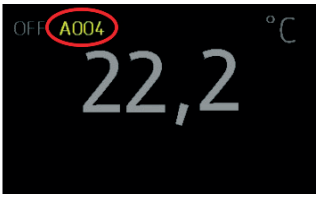

To see again the warning message, touch the warning code in the top left corner. To reset the signal, the problem must be resolved. In the example above, the battery must be replaced.

IMPORTANT! In case of warning, the heating device will still operate (in some cases it may have limited functions).

Alarms and warnings, which can be displayed on the control panel, the potential reasons for their occurrence and the possible variants for their elimination are described below:

Code	Possible reasons	Actions
A002	Reached maintenance service period	Time before servicing runs out. Contact a service station for regular maintenance service.
A003	Cleaning! Warning flue gas temperature threshold.	Cleaning of the heat-exchanging pipes, inspection openings, flue gas fan, stove-pipes and chimney is required.
A004	Depleted battery	Depleted battery. Contact the service station for replacement.
A005	Fan speed sensor	Malfunction of the fan speed sensor. Contact the service station.
E001	Poor connection with the display	Contact the service station.
E101	Fire situation	Dangerous overfilling of the firepot after unsuccessful ignition. Clean and restart.
E102	Shortage of combustion air	1. Clean the firepot, heat-exchanging pipes, stove-pipes and the chimney. 2. Provide wind-resistant shelter for the chimney. 3. Inspect the air intake pipe. 4. Inspect for back aspiration.
E105	High temperature in the fuel hopper	Failure or disconnected hopper temperature sensor. Contact the service station.
E106	Failure of water sensor	Failure or disconnected water temperature sensor. Contact the service station.

E108	Triggered protective hot water thermostatic switch	Bleed the water system. Inspect the pump, filter and thermostatic heads. Reset the alarm. If the error persists contact the service station.
E109	Clogged chimney	Triggered pressostat because of a clogged chimney. Clean stove-pipes and the chimney! Reset and if the error persists, look for a service station.
E110	Room temperature sensor	Failure or disconnected room temperature sensor. Contact the service station.
E111	Flue gas sensor	Failure or disconnected flue gas sensor. Contact the service station.
E113	High flue gas temperature and poor heat exchange rate	Clean the firebox from any cinder, the heat-exchanging pipes, the inspection openings and turbolators.
E114	No fuel	Inspect for presence of pellets and for normal operation of the delivery auger.
E115	Error in the controller	Contact the service station.

CAUTION:

1. **In cases of installation and filling up of a newly-constructed system with cold water it is recommended to wait for 1 hour before the first ignition so that the circulation water can be tempered in order to prevent any excessive condensation.**
2. **During installation of a new device it is possible to find out that the pump is blocked due to congealing. To unblock it, please watch the respective video from the company's web site: https://prity-bg.com/**

   MENU: USEFUL INFORMATION → PREPARATION OF THE PELLET STOVE → UNBLOCKING THE STICKED WATER PUMP

6. CLEANING AND MAINTENANCE

IMPORTANT! Lack of cleanliness can interfere with the starting up and the normal, efficient operation of the stove, and can cause various emergency modes.
Therefore, please, observe the cleaning and maintenance instructions, using safety gloves for these tasks.

6.1. Daily cleaning.

Must be done before each ignition.

- ***Cleaning the firepot***

Open the firebox door when the appliance is completely shut down. Lift up the firepot (*Fig.4*) and dump the ash into the ash pan. Clean its openings from any carbon deposits. The firepot should be very carefully and accurately replaced back to its holding box until well seated. Incorrect placement results in excess combustion air passing around it seriously deteriorating the combustion process.

Fig.4

Fig.5

In order to avoid entailing ash from the ash pan to be discharged into the atmosphere during the stove operation, we recommend disposing the ash content on a daily basis.

- ***Cleaning flue pipes of the water jacket***

These are not directly accessible, and therefore their cleaning is performed using an inbuilt mechanism (*Fig.5*). Clean their surfaces using the special lever provided moving it back and forth several times. **This operation must be performed with the flue gas fan operating**.

IMPORTANT! In order for the cleaning mechanism of the flue gas pipes to function as normal it is necessary to use it as intended, as otherwise there is a risk for it to be blocked so it could not be used any more.

- ***Cleaning the stove glass***

The glass is to be cleaned very carefully. It resists thermal shocks but it is quite sensitive to mechanical actions, such as impacts, compression, etc. Wipe it out using a brush, wet cloth or wash it with detergents and water.

- ***Cleaning firebox***

Use a brush or scraper – the goal is to remove any wooden pellet combustion residue that is stuck to the inner surface of the firebox.

- When disposing the ash make sure it has cooled down and there are no live embers.
- For greatest convenience, use the dedicated wood-fired stove vacuum cleaner with a non-combustible container.

6.2. Periodic cleaning

Quite frequently, the pellets offered at the market and used do have reduced quality parameters. This results in increased deposition of ash and slag in the flue pipes, which in turn, must be inspected and cleaned once every 1 - 2 tons of pellets burned.

6.3. Seasonal cleaning and preventive maintenance.

Apart from the operations, part of the daily and periodic cleaning, before the new heating season, a complete and thorough cleaning and preventive maintenance of the stove and its equipment would be required.

Cleaning must cover the entire flue gas evacuation route.

- The chimney is to be cleaned along all of its length – from its highest part at the roof to its lowest one – the special cleaning opening.
- Metal flue pipes must always be disassembled and cleaned.
- Dismount the cap under the ash pan by undoing the M5 nuts (Fig.6). The cavity below the heated surfaces towards the flue gas fan inlet must be cleaned using the special ash vacuum cleaner.
- Upon assembly, if the seal is damaged it must be replaced or smeared with heat-resistant silicon. **It is very IMPORTANT that the cap will tightly seal the opening.**
- The hopper must be emptied of any pellets and along with the auger - cleaned from any clogging of damp powder using ash vacuum cleaner.
- Cleaning the Y-filter upstream of the circulation pump.
- Cleaning the flue gas chamber above the firebox, by removing the decorative cover and dismount the firebox cover.
- If you encounter any difficulties, you can turn to the servicing technician, committed to the service maintenance of your stove.

- Combustion air supply pipe must be inspected for lack of any obstructions (*Fig.2, pos.4*).
- Inspection of the sealing capacities of the rope gasket of the firebox door.

At the end of each heating season the manufacturer recommends to have an authorized company perform the preventive maintenance, as it is related to the safe and trouble-free operation, and hence, to the reliability and warranty period validity. Apart from the activities listed, the service technician must inspect the flue gas fan, the seals and operation settings of the controller.

All activities related to the daily, periodic and seasonal preventive maintenance are to the best interests and at the expense of the user.

IMPORTANT: As it is possible that the water pump may become congealed or living organisms may settle in the suction pipe or flue gas fan, it is necessary to pay special attention to these areas before use, after the summer season.

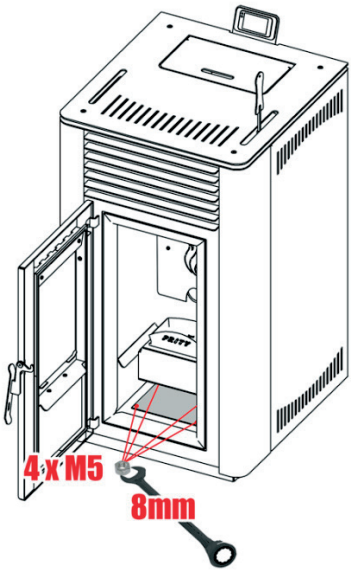

Fig. 6

Fig. 7

For more information, please see the video instruction at the manufacturer's web site: **https://prity-bg.com/**

MENU: USEFUL INFORMATION→PREPARATION OF THE PELLET STOVE

7. MAINTENANCE SERVICE WORK

All dealers and installers of Prity pellet appliances are required to register the sale and the maintenance service works for each appliance using its factory number in the user service software at the manufacturer's website:

http://prity-bg.com/service/

It is in your interest to register yourselves as users, to receive information and exercise control on the maintenance service records performed within and outside the warranty period.

Manufacturer's contact telephone: **+359 878 881 354**

8. WARRANTY TERMS

For any diagnostics and troubleshooting of issues covered by /excluded from the warranty, or occurring after the warranty period related to the device operation, please contact your installer or dealer, where the appliance was purchased from.

The warranty period of this device is 36 / thirty-six/ months from the date of sale or 3600 working hours, whichever is first.

The warranty period of the igniter is one year or 1500 cycles.

After replacing of an actuating mechanism, its warranty period shall be equal to the residual warranty period of the appliance.

The warranty is valid under the following conditions:

- All requirements for correct transportation and installation have been met;
- The device has been connected to the building installations and chimney by the respective qualified persons with the capacity to be held liable in tort;
- All requirements of the manufacturer are being observed during operation of the product;
- The product is not operated in dusty environment or one with increased air humidity;
- A document evidencing the purchase and a filled-in warranty card or registration in the service software have been presented;
- A list and pictures of the malfunctions, symptoms and circumstances, under which the malfunction occurred have been enclosed.

Manufacturer's warranty does not cover the cases where:

- Presence of mechanical defects during transportation or for other reasons;
- There are defects as a result from improper storage, installation, operation, irregular maintenance or repair by unauthorised parties;
- There are defects as a result from re-dimensioning or overloading of the appliance;
- Where there are structural or software changes implemented by unauthorised people;
- There are defects as a result from external factors – strong wind, considerable voltage fluctuations or power surges, hydraulic impacts, underpressure, natural disasters and others beyond the manufacturer's control;
- There are defects as a result from clogged chimney, not cleaned flue gas pipes, heat-exchanger channels, firebox, smoke chamber, fan or insufficient air;
- Using fuels different from the one specified in the present manual;
- Deformation of water jacket or expansion vessel, as a result from exceedance of the pressure above the admissible values;
- Upon replacement with parts different from the ones of the manufacturer;
- Occurrence of condensation;
- Deformation, cracking or burning through the firepot;
- Breaking or smoking of a glass;
- Breaking of vermiculite;
- Deformation of a handle;
- Blocking of the water pump due to downtime;
- Leaks from the union nuts of the water pump or from other fittings.

Date of updating – 01.02.2022

9. WARRANTY CARD

The device was handed over to **the Buyer** without any visible defects**:**

……

/ name, second name and surname of the buyer /

Address ……

Seller ……

Address ……

with invoice No…….. dated……

/ *date* of sale /

BUYER …… SELLER.....

PLEASE, READ, KEEP AND OBSERVE THE MANUFACTURER'S INSTRUCTIONS!

CAUTION!

The warranty shall only be valid if this warranty card was filled-in and signed in a legible manner in ink or by pen and stamped – a sale, in accordance with the warranty under art. 112 – 115 of the Consumer Protection Act.

The seller shall be held liable for any lack of conformity of the products, subject of the sale contract in accordance with the warranty under art. 112 – 115 of the Consumer Protection Act.

Manufacturer: "Prity 95" OOD, Bulgaria, Lyaskovets M. Raykovich Street No. 33
www.prity-bg.com

ИЗДЕЛИЕ МОДЕЛ:
/PRODUCT MODEL/

Фабричен номер:
/Serial number/

Дата на производство:
/Date of manufacture/

Проверил ОТК:
/QC passed/

Гаранция за присъединяване към комин : /Warranty for connection to the chimney/	*Име /Name/ :* *Тел. /Tel./ :* *Подпис /Signature/:*
Гаранция за електроинсталация тип шуко: /Warranty for Schuco type electricity supply system/	*Име /Name/ :* *Тел. /Tel./ :* *Подпис /Signature/:*
Гаранция за водна отоплителна система: /Warranty for water heating system/	*Име /Name/ :* *Тел. /Tel./ :* *Подпис /Signature/:*
Индивидуални настройка на софтуера и сервиз на газовите емисии: /Customized software settings and gas emissions service/	*Име /Name/ :* *Тел. /Tel./ :* *Подпис /Signature/:*